EXPRESS
depuis 1905

330/3

Fer à flamme ouverte - Manuel d'utilisation **FR**

Open-flame soldering iron - Operating manual **GB**

Soldeerijzer met open vlam - Handleiding **NL**

Lökolben mit offener Flamme - Betriebsanleitung **DE**

Estañador con llama abierta
Instrucciones de uso **ES**

GUILBERT EXPRESS
33 avenue du Maréchal de Lattre de Tassigny
F - 94127 FONTENAY-SOUS-BOIS CEDEX
www.express.fr - info@express.fr

42329 b

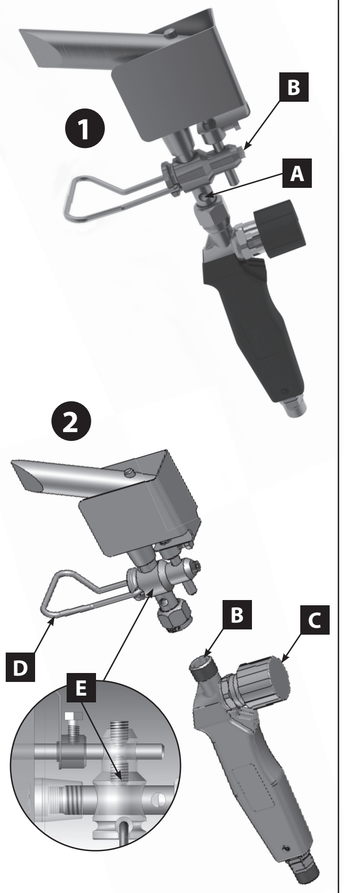

FR Photos et illustrations non contractuelles

GB Actual products may differ from the photographs and illustrations

NL Foto's en afbeeldingen niet bindend

DE Fotos und Abbildungen sind kein Vertragsbestandteil

ES Fotos e ilustraciones no contractuales

FR FRANÇAIS
PRÉCAUTIONS GÉNÉRALES D'UTILISATION

IMPORTANT : Lire cette notice d'utilisation attentivement pour vous familiariser avec l'appareil avant de l'assembler à son récipient de gaz. Conserver cette notice pour la relire plus tard.

Spécifications techniques

Réf. Fer seul	Données techniques	Pièces détachées
330/3	Pression de fonctionnement : 2 bar / 30 PSI Débit nominal à 2 bar propane : 175 g/h / 0,38 lb/h Puissance à 2 bar : 2,4 kW/h / 8240 BTU/h	Injecteur Réf. 43218 Pannes compatibles : Réf. : 332 / 333 / 335 Joint Réf. 1042

INTRODUCTION
- Cet appareil doit être utilisé **exclusivement** avec des bouteilles de gaz butane (en raccordement direct) ou des bouteilles de propane **avec détendeur Réf. 682 (2 bar).**
- Il peut être dangereux d'essayer d'utiliser d'autres récipients de gaz.
- N'utiliser que dans des locaux suffisamment aérés.

SÉCURITÉ
- Avant d'utiliser votre appareil, vérifier soigneusement l'état du tuyau. N'utiliser que le tuyau d'origine (Réf.963/5 - Ref. 963/10 ou Ref. 963/205).
- Ne pas utiliser un appareil ayant des joints endommagés ou usés.
- Ne pas utiliser un appareil qui fuit, qui est détérioré ou qui fonctionne mal.
- En cas de fuite de votre appareil (odeur de gaz), mettez-le immédiatement à l'extérieur, dans un endroit très ventilé, sans source d'inflammation, où la fuite pourra être recherchée et arrêtée. Si vous voulez vérifier l'étanchéité de votre appareil, faites-le à l'extérieur. Ne pas rechercher les fuites avec une flamme, utiliser de l'eau savonneuse.
- S'assurer que l'appareil est utilisé dans un endroit bien ventilé en respectant les exigences nationales, pour permettre l'alimentation en air de combustion et pour éviter la création de mélanges à teneur dangereuse en gaz non brûlé.
- L'appareil doit être utilisé loin de matériaux inflammables et parois environnantes.
- S'assurer de la présence et du bon état des joints d'étanchéité (Fig. 2 - B) avant de fixer le récipient de gaz.
- Les récipients de gaz doivent être changés dans un endroit très aéré, de préférence à l'extérieur, loin de toutes sources d'inflammation telles que flammes nues, veilleuses, plaques électriques et loin d'autres personnes.
- **ATTENTION : des parties accessibles peuvent être très chaudes. Eloigner les jeunes enfants.**
- Cet appareil n'est pas prévu pour être utilisé par des personnes (y compris des enfants) dont les capacités physiques, sensorielles ou mentales sont réduites ou des personnes dénuées d'expérience ou de connaissance, sauf si elles ont pu bénéficier, par l'intermédiaire d'une personne responsable de leur sécurité, d'une surveillance ou d'instructions préalables concernant l'utilisation de l'appareil. Il convient de surveiller les enfants pour s'assurer qu'ils ne jouent pas avec l'appareil.
- **Les fers de couvreurs Express sont à utiliser uniquement pour souder les métaux en feuilles.**

ASSEMBLAGE

ASSEMBLAGE LANCE (BRÛLEUR) ET MANCHE
- Vérifier la présence et le bon état du joint cylindrique (Fig. 2 - B) côté manche et la présence de l'injecteur côté brûleur (Fig. 1- A).

1. Prendre l'ensemble « lance/panne » (ou brûleur) et le présenter sur le manche.
2. Visser l'écrou du brûleur, fermement (couple de 10 N.m minimum), jusqu'en butée (clé plate de 22 mm).
3. Reprendre la procédure de mise en route (notamment : vérification des étanchéités).

MONTAGE DE TUYAU
- Ne jamais utiliser un tuyau souple avec une longueur supérieure à 20 m.

UTILISATION

MISE EN ROUTE
1. Vérifier que le volant (Fig. 2 - C) du manche est correctement fermé.
2. Vérifier le bon serrage des écrous de tuyau (serrage très ferme à l'aide de deux clés plates).
3. Ouvrir le robinet du récipient de gaz. **Vérifier l'étanchéité des raccords (récipient de gaz / détendeur / tuyau / appareil) à l'aide d'une solution d'eau savonneuse.**
4. Prendre l'appareil par le manche, en prenant garde à diriger le brûleur vers une zone non dangereuse. Ouvrir le volant (Fig. 2 - C) du manche de manière à obtenir un petit débit et allumer le fer en présentant un brûleur devant l'orifice de sortie du brûleur.
5. Une fois le fer allumé, vous pouvez effectuer un réglage de débit à votre convenance à l'aide du volant (C).
6. Poser l'appareil sur son pied (Fig. 2 - D) pendant la période de mise en chauffe.

FERMETURE
- Après usage, éteindre l'appareil en fermant d'abord le robinet du récipient de gaz puis après extinction de la flamme, fermer le volant du manche (Fig. 2 - C) et débrancher l'ensemble, du récipient de gaz. Cette précaution est nécessaire pour ne pas maintenir le tuyau sous pression.
- S'assurer que l'appareil est froid avant de le ranger.
- Ranger toujours votre produit dans un endroit sec, fermé et bien ventilé.

ENTRETIEN COURANT
- En cas de jeu de la pièce (Fig. 2 - E), resserrer, à l'aide d'une clé 6 pans, la visse de type (Fig. 1 - B) sur le brûleur.

MAINTENANCE

CHANGEMENT DE L'INJECTEUR
La pièce (Fig. 1 - A) se démonte à l'aide d'une clé 6 pans.

CHANGEMENT DU JOINT (FIG. 2 - C).
Se référer au paragraphe «Assemblage» ci-dessus.

REVISION GENERALE ET LES REPARATIONS
- NE PAS MODIFIER L'APPAREIL.
- Les réparations ne doivent être effectuées que par le fabricant et les distributeurs pour des raisons de sécurité. En cas de non respect de cette clause, la garantie est sans effet.

GB ENGLISH
GENERAL OPERATING PRECAUTIONS

IMPORTANT : Read these operating instructions carefully to ensure that you are familiar with the tool before assembling it onto its gas container. Retain these instructions for future reference.

Technical specifications

Roofer's Soldering Iron only Cat. No.	Technical data	Spare parts
330/3	Operating pressure : 2 bar / 30 PSI Nominal flow at 2 bar propane : 175 g/h / 0,38 lb/h Power at 2 bar : 2,4 kW/h / 8240 BTU/h	Gas nozzle: Cat. No. 43218 Tips: Cat. No. 332, 333, 335 Seal Cat. No. 1042

INTRODUCTION
- This tool must **only** be used with butane gas cylinders (direct connection) or propane gas cylinders with a **regulator Cat. No. 682 (2 bar).**
- Attempting to use other gas containers may be dangerous.
- Use only in areas which are adequately ventilated.

SAFETY
- Before using your tool, carefully check the condition of the hose. Use only genuine hoses (Cat. No. 963/5 – Cat. No. 963/10 or Cat. No. 963/205).
- Do not use a tool which has worn or damaged seals.
- Do not use a tool which is leaking, in poor condition or not working correctly.
- In the event of a leak from your tool (a smell of gas), place it outdoors immediately in a well-ventilated area which is free from any sources of ignition, where the leak may be located and stopped. If you want to check that your tool is free of leaks, then this must be done outdoors. Do not look for leaks with a naked flame: use a solution of soapy water.
- Ensure that the tool is used in a well-ventilated area and that national requirements are being met, in order to ensure a good supply of air for combustion and to prevent the formation of mixtures with dangerous levels of unburned gas.
- The tool must be used away from flammable materials and surrounding walls.
- Check that the seals are in place and in good condition (Fig. 2 - B) before fitting the gas container.
- Gas containers must be changed in a well-ventilated area, preferably outdoors, away from any sources of ignition such as naked flames, pilot lights, electrical hotplates and away from other people.
- **CAUTION: some accessible parts may become very hot. Keep young children at a distance.**
- This tool is not designed to be used by persons (including children) with impaired physical, sensory or mental abilities or by persons without experience or knowledge, unless they can be supervised or be given prior instructions in how to operate the tool by someone who is responsible for their safety. Children should be supervised to ensure that they do not play with the tool.
- **Express roofer soldering irons should only be used to solder sheet metal.**

ASSEMBLY

FITTING THE TORCH (BURNER) AND HANDLE
- Check that the cylindrical seal (Fig. 2 - B) by the handle is in place and in good condition, and that the gas nozzle next to the burner (Fig. 1 - A) is in place.

1. Take the "head of soldering iron/tip" assembly (or burner) and fit it onto the handle.
2. Fully tighten the nut on the burner (minimum 10 N.m torque) all the way up to the stop (22 mm open-ended spanner).
3. Repeat the start-up procedure (particularly checking for leaks).

FITTING THE HOSE
- Never use a flexible hose longer than 20 m.

OPERATION

START-UP
1. Check that the adjustment wheel (Fig. 2 - C) on the handle is properly closed.
2. Check the tightness of the hose nuts (tighten very firmly with two open-ended spanners).
3. Open the gas container valve. **Check the connections for leaks (gas container/regulator/ hose/tool) using a soapy water solution.**
4. Hold the tool by the handle, taking care to point the burner towards a safe area. Open the adjustment wheel (Fig. 2 - C) on the handle so as to obtain a weak flow and ignite the soldering iron by holding a cigarette lighter in front of the burner outlet.
5. Once the soldering iron is ignited, you can adjust the flow as required with the wheel (C).
6. Place the tool on its stand (Fig. 2 - D) while it is heating up.

TURNING OFF
- After use, turn off the tool by first closing the gas container valve then, once the flame has gone out, close the wheel on the handle (Fig. 2 - C) and disconnect the assembly from the gas container. This precaution is necessary to ensure that the hose is not kept pressurised.
- Ensure that the tool is cold before storing it away.
- Always store your equipment in a dry, enclosed and well-ventilated location.

GENERAL MAINTENANCE
- In the event of any play in the part (Fig. 2 - E), tighten the screw (Fig. 1 - B) on the burner with an Allen key.

MAINTENANCE

CHANGING THE GAS NOZZLE
The part (Fig. 1 - A) should be removed using an Allen key. Refer to the 'Assembly' section above.

CHANGING THE SEAL (FIG. 2 - C)
Refer to the 'Assembly' section above.

GENERAL OVERHAUL AND REPAIRS
- DO NOT MODIFY THE TOOL.
- For safety reasons, repairs must be carried out only by the manufacturer or distributors. Failure to observe this clause will render the warranty null and void.

NL NEDERLANDS
ALGEMENE VOORZORGSMAATREGELEN BIJ GEBRUIK

BELANGRIJK : Lees deze gebruiksaanwijzing aandachtig om u vertrouwd te maken met het apparaat alvorens het aan te sluiten op de gashouder. Bewaar deze gebruiksaanwijzing om deze later te herlezen.

Technische specificaties

Dakbrander Ref.	Technische gegevens	Losse onderdelen
330/3	Werkdruk : 2bar / 30 PSI Nominaal debiet bij 2 bar propaan : 175 g/h / 0,38 lb/h Vermogen bij 2bar : 2,4 kW/h / 8240 BTU/h	Injector: Ref. 43218 Soldeerstiften: Ref. 332, 333, 335 Koppeling Ref. 1042

INLEIDING
- Het apparaat mag **uitsluitend** gebruikt worden metbutaangasflessen (direct aangesloten) of **met propaangasflessen met drukregelaar Ref. 682 (2bar).**
- Het kan gevaarlijk zijnandere gasreservoirs te gebruiken.
- Alleen gebruiken in goed geventileerde ruimtes.

VEILIGHEID
- Alvorens uw apparaat te gebruiken dient u zorgvuldig de staat van de slang te controleren . Gebruik alleen de oorspronkelijke slang (Ref. 963/5 - Ref. 963/10 of Ref. 963/205).
- Gebruik niet een apparaat met beschadigde of versleten afdichtingen.
- Gebruik niet een apparaat dat lekt, beschadigd is of slecht werkt.
- Mocht het apparaat lekken (gasluchi) breng het dan meteen naar buiten, in een goed geventileerde ruimte, zonder ontstekingsbronnen,waar het lek kan worden opgespoord en gedicht. Als u de gasdichtheid van uw apparaat wil controleren, doe dat dan buiten. U dient lekken niet met een vlam op te sporen, gebruik daarvoor een sopje.
- Zorg dat het apparaat wordt gebruikt in een goed geventileerde ruimte met naleving van de in het land geldende eisen. Dit om te zorgen voor de toevoer van verbrandingslucht en ter vermijding van het ontstaan van mengsels met een gevaarlijk gehalte aan onverbrand gas.
- Het apparaat moet worden gebruikt ver van ontvlambare materialen.
- Controleer de aanwezigheid en goede staat van de afdichtingen (Afb. 2 - B) alvorens de gaspatroon aan te sluiten.
- De gaspatronen moeten worden verwisseld in een zeer goed beluchte ruimte, bij voorkeur buiten, ver van alle ontvlammingsbronnen zoals open vuur, waakvlammen, elektrische platen en ver van andere personen.
- **LET OP: de toegankelijke delen kunnen heel heet zijn. Houd jonge kinderen uit de buurt.**
- Dit apparaat is niet bedoeld om te worden gebruikt door personen (kinderen inbegrepen) met verminderde lichamelijke, zintuigelijke of geestelijke vermogens of door personen zonder ervaring of kennis, tenzij zij via een persoon die verantwoordelijk is voor hun veiligheid onder toezicht hebben gestaan of instructies hebben gekregen alvorens het apparaat te gebruiken. Er moet op worden toegezien dat kinderen niet met het apparaat spelen.
- **Express soldeerijzers voor dakdekkers dienen alleen te worden gebruikt voor het lassen van plaatwerk.**

ASSEMBLAGE

ASSEMBLAGE BRANDLANS (BRANDER) EN HALSPIJP
- Controleer de aanwezigheid en goede staat van de cilindrische afdichtingsring (Afb. 2 - B) aan de kant van de halspijp en de aanwezigheid van de injector aan de kant van de brander (Afb. 1 - A).

1. Neem het geheel« lans/zool » (of brander) en plaats dit tegen de halspijp.
2. Draai de moer van de brander stevig aan (minimaal koppel 10 N.m), tot de aanslag (steeksleutel 22).
3. Hervat de procedure voor de ingebruikname (met name: controle van gasdichtheid).

MONTAGE VAN DE SLANG
- Gebruik nooit een slang langer dan 20 m.

GEBRUIK

INGEBRUIKNAME
1. Controleer of de regelaar (Afb. 2 - C) van de halspijp goed gesloten is.
2. Controleer of de moeren van de slang goed zijn aangedraaid (zeer stevig aanhalen met behulp van twee steeksleutels).
3. Opende kraan van de gaspatroon. **Controleer de dichtheid van de aansluitingen (gaspatroon/ drukregelaar/slang/apparaat) met een sopje.**
4. Neem het apparaatbij de halspijp, waarbij u zorgt dat u de brander niet op een gevaarlijke zone richt. De kraan opnieuw (Afb. 2 - C) van het handwiel totdat er een klein gasdebiet is en steek het ijzer dan aan door een aansteker voor de uitgang van de brander te houden.
5. Wanneer het vuur aan is, kunt u het debiet naar wens bijstellen met de kraan (C).
6. Plaats het apparaat op zijn voet (Afb. 2 - D) tijdens de opwarmperiode.

SLUITEN
- Na gebruik het apparaat uitzetten, door eerst de kraan van de gaspatroon te sluiten nadat de vlam gedoofd is, de regelaar van de halspijp (Afb. 2 - C) dicht te draaien en het geheel te ontkoppelen,van de gaspatroon. Deze voorzorgsmaatregel is nodig om de slang niet onder druk te houden.
- Zorg dat het apparaat koud is alvorens het op te bergen.
- Berg uw product altijd op in een droge, gesloten en goed geventileerde ruimte.

REGELMATIG ONDERHOUD
- In geval van speling van onderdeel Afb. 2 - E, met behulp van een binnenzeskantsleutel de schroef (Afb. 1 - B) vastdraaien op de brander.

PERIODIEK ONDERHOUD

VERVANGING VAN DE INJECTOR
Onderdeel (Afb. 1 - A) Wordt gedemonteerd met behulp van een binnenzeskantsleutel.
Raadpleeg paragraaf «Assemblering» hierboven.

DE KOPPELING VERVANGEN (AFB. 2. C)
Raadpleeg paragraaf «Assemblering» hierboven.

ALGEMENE REVISIEEN REPARATIES
- WIJZIGHET APPARAAT NIET.
- De herstellingen mogen om veiligheidsredenen alleen worden uitgevoerd door de fabrikant en de dealers. Indien deze clausule niet wordt gerespecteerd is de garantie niet geldig.

DE DEUTCH
ALLGEMEINE VORSICHTSMASSNAHMEN ZUM GEBRAUCH

WICHTIG : Bitte diese Gebrauchsanleitung vor dem Anschluss des Geräts an der Gasflache sorgfältig lesen. Gebrauchsanleitung für späteren Gebrauch bitte sorgfältig aufbewahren.

Technische Spezifikation

Art.-Nr. Lötkolben	Technische Daten	Ersatzteile
330/3	Betriebsdruck : 2 bar / 30 psi Nenndurchsatz unter 2 bar Propangas-druck : 175 g/h / 0,38 lb/h Leistung bei 2 bar : 2,4 kW/h / 8240 BTU/h	Gasdüse: Art.-Nr. 43218 Kupferstücke: Art.-Nr. 332, 333, 335 Dichtung: Art.-Nr. 1042

EINLEITUNG
- Dieses Gerät **darf direkt** nur an Butangasflaschen oder mit Druckminderer Art.-Nr. 682 (2 bar) an Propangasflaschen angeschlossen werden.
- Der Anschluss an andere Gasbehälter kann gefährlich sein.
- Gerät nur in ausreichend belüfteten Räumen betreiben.

SICHERHEIT
- Vor der Benutzung Ihres Geräts, bitte den Schlauch auf einwandfreien Zustand prüfen. Nur Original Gasschläuche benutzen (Art.-Nr. 963/5 - Art.-Nr. 963 oder Art.-Nr. 963/205).
- Gerät nicht mit abgenutzten oder beschädigten Dichtungen benutzen.
- Gerät mit Beschädigung, Fehlfunktion oder Undichtigkeit nicht in Betrieb nehmen.
- Undichte Geräte (Gasgeruch) sofort ins Freie, fern von allen Zündquellen, bringen und Ursache der Undichtigkeit suchen und beseitigen. Dichtigkeitskontrollen der Geräte nur im Freien vornehmen. Lecksuche nie mit einer Flamme, sondern mit Seifenlauge vornehmen.
- Sich vergewissern, dass das Gerät an einer gut belüfteten Stelle und mit Beachtung der am Einsatzort geltenden Vorschriften benutzt wird. Dies, um die Versorgung mit Luftsauerstoff sicher zu stellen und die Bildung gefährlicher, unverbrannter Gas-Luft-Konzentrationen zu verhindern.
- Gerät nicht in der Nähe brennbarer Stoffe benutzen und Mindestabstand von Wänden und Decken einhalten.
- Vor Anbringung des Gasbehälters darauf achten, dass alle Dichtungen (Abb. 2 – B) vorhanden und in brauchbarem Zustand sind.
- Die Gasvorratsbehälter werden am besten im Freien oder zumindest an einem sehr gut belüfteten Ort gewechselt. Es dürfen keine offenen Flammen, Funkenerzeuger, Zünd- oder Stichflammen oder Heizplatten in der Nähe sein. Rauchverbot beachten und nicht unbedingt benötigten Personen den Zutritt verwehren.
- **VORSICHT : Alle Teile im Griffbereich können sehr heiß werden. Kleinkinder von der Arbeitsstelle fern halten.**
- Diese Geräte eignen sich weder zur Benutzung durch Personen oder Jugendliche mit unzureichenden körperlichen, sensoriellen oder geistigen Fähigkeiten, noch durch unerfahrene Arbeiter, ausgenommen solche, die durch eine für ihre Sicherheit verantwortliche Person überwacht oder zuvor mit der Handhabung des Geräts vertraut gemacht werden. Anwesende Kinder sind zu beaufsichtigen, damit sie nicht Gefahr laufen, mit dem Gerät zu spielen.
- **Die EXPRESS-Lötkolben sind nur für das Schweißen von Metallblechen bestimmt.**

ZUSAMMENBAU

ZUSAMMENBAU VON BRENNER UND HANDGRIFF
- Am Griff Vorhandensein und Zustand der zylindrischen Dichtung (Abb. 2 – B) und am Brenner das Vorhandensein der Gasdüse (Abb. 1 - A) kontrollieren.

1. Zusammenbau «Flammenrohr/Lötkolbenspitze» (oder Brenner) in den Handgriff einführen.
2. Brennermutter mit 22 mm Maulschlüssel fest anziehen (Mindestdrehmoment 10 N. m).
3. Inbetriebnahmekontrolle und insbesondere Dichtigkeitsprüfung durchführen.

ANBAU DES GASSCHLAUCHS
- Die Länge flexibler Schläuche darf 20 m nicht überschreiten.

GEBRAUCHSANLEITUNG

INBETRIEBNAHME
1. Kontrollieren ob das Griffventil (Abb. 2 - C) richtig geschlossen ist.
2. Kontrolle des Anzugmoments der Schlauchmuttern (mit 2 Gabelschlüsseln, Mindestdrehmoment 10 N. m).
3. Gasflaschenventil langsam öffnen. **Durch Aufpinseln von Seifenwasser kontrollieren ob alle Anschlüsse an Hähnen, Druckminderer und Flasche vollkommen dicht sind.**
4. Gerät im Griff anfassen und so ausrichten, dass die Brenneröffnung von allen brennbaren Stoffen weg zeigt. Griffrad (Abb. 2 - C) geringfügig öffnen, so dass ein geringer Durchsatz entsteht, und das Gerät anzünden, indem ein Feuerzeug vor die Austrittsöffnung des Brenners gehalten wird.
5. Sobald die Brennerflamme stabil ist, kann der Gasdurchsatz mit dem Ventilrad (C) eingestellt werden.
6. Gerät während des Aufheizens der Lötfläche/Lötspitze auf dem Gerätehalter (Abb. 2 - D) ablegen.

ABSCHALTEN
- Nach Arbeitsende zuerst das Gasflaschenventil schließen. Die Flamme verlischt einige Sekunden später. Nun kann das Griffventil (Abb. 2 – C) geschlossen und der Schlauch von der Gasflasche abgeschraubt werden. Bitte die Hähne immer in dieser Reihenfolge schließen, um zu vermeiden, dass der Schlauch bei längerem Nichtgebrauch unter Gasdruck steht.
- Bevor das Gerät aufgeräumt werden kann, muss sich der Brenner abgekühlt haben.
- Gerät immer in trockenem, abgeschlossenem und ausreichend belüftetem Raum abstellen.

ROUTINEWARTUNG
- Falls das Teil Abb. 2 – E Spiel aufweist, muss die Schraube (Abb. 1 – B) am Brenner mit einem Sechskantschlüssel nachgezogen werden.

WARTUNG

AUSWECHSELN DER GASDÜSE
Das Teil (Abb. 1 – A) wird mit einem Sechskantschlüssel gelöst. Siehe Absatz „Zusammenbau".

AUSWECHSELN DER DICHTUNG (ABB. 2 – C)
Siehe Absatz „Zusammenbau".

GENERALÜBERHOLUNG UND REPARATUREN
- DAS GERÄT DARF NICHT EIGENMÄCHTIG VOM BENUTZER ABGEÄNDERT WERDEN.
- Aus Sicherheitsgründen dürfen Reparaturen nur vom Hersteller oder von den Fachhändlern ausgeführt werden. Bei Nichtbeachtung dieser Vorschrift erlischt jeglicher Garantieanspruch.

ES ESPAÑOL
PRECAUCIONES GENERALES DE USO

AVISO : Leer atentamente las presentes instrucciones de uso para familiarizarse con el aparato antes de conectarlo a la bombona de gas. Conservar dichas instrucciones para poder releerlas posteriormente

Especificaciones técnicas

Estañador individual Ref.	Datos técnicos	Recambios
330/3	Presión de funcionamiento : 2 bar / 30 PSI Caudal nominal a 2 bar con propano : 175 g/h / 0,38 lb/h Potencia a 2 bar : 2,4 kW/h / 8240 BTU/h	Inyector Ref. 43218 Puntas compatibles : Ref. 332/333/335 Junta Ref. 1042

INTRODUCCIÓN
- Este aparato debe usarse **exclusivamente** con bombonas de gas butano (directo de la bombona) o bombonas de propano **con regulador Ref. 682 (2 bar).**
- Puede resultar peligroso usarlo con otro tipo de bombonas de gas.
- Usar únicamente en espacios suficientemente ventilados.

SEGURIDAD
- Antes de usar el aparato, comprobar atentamente el estado del tubo. Usar únicamente el tubo original (Ref. 963/5, Ref. 963/10 o Ref. 963/205).
- No usar un aparato con las juntas en mal estado o usadas.
- No usar un aparato que pierde gas, en mal estado o con un funcionamiento defectuoso.
- En caso de que el aparato pierda gas (olor a gas), sacarlo inmediatamente al aire libre, a un lugar ventilado, sin fuentes de calor, en donde se pueda detectar y subsanar la fuga de gas. La comprobación de la estanqueidad del aparato deberá hacerse siempre al aire libre. No tratar de detectar posibles fugas con una llama. Usar para ello agua con jabón.
- Asegurarse de que el aparato se usa en un espacio bien ventilado, respetando la normativa nacional, para asegurar que se permite la alimentación de aire de combustión y evitar la creación de mezclas con proporciones peligrosas de gas no quemado.
- El aparato debe usarse lejos de materiales inflamables y paredes.
- Asegurarse de que las juntas de estanqueidad (Imagen 2 - B) se hallan bien colocadas y en buen estado antes de conectar la bombona de gas.
- Las bombonas de gas deberán cambiarse en un espacio muy ventilado, preferentemente al aire libre, lejos de toda fuente de calor, como pueden ser llamas abiertas, lámparas o placas eléctricas, y lejos de otras personas.
- **ATENCIÓN : Ciertas partes del aparato que están descubiertas pueden estar muy calientes. Mantener lejos del alcance de los niños.**
- Este aparato no está diseñado para ser usado por personas (incluidos niños) con capacidades físicas, sensoriales o mentales reducidas, o por personas sin experiencia ni conocimientos, a menos que una persona responsable de su seguridad las supervise o les dé las instrucciones previas necesarias para usar el presente aparato. Se recomienda estar atento para evitar que los niños jueguen con el aparato.
- **Los soldadores para techar Express solamente deberán utilizarse para soldar planchas de metal.**

MONTAJE

MONTAJE DE LA LANZA (QUEMADOR) Y DEL MANGO
- Comprobar que la junta cilíndrica (Imagen 2 - B) se halla bien colocada y en buen estado por el lado del mango y que el inyector se halla bien colocado por el lado del quemador (Imagen 1 - A).

1. Colocar la "lanza/cabeza" (o quemador) sobre el mango.
2. Apretar firmemente la tuerca del quemador (par de 10 N.m mínimo), hasta el tope (llave plana de 22 mm).
3. Seguir con el procedimiento de puesta en marcha (en especial : comprobación de estanqueidad).

MONTAJE DE TUBO
- No usar nunca un tubo flexible con una longitud superior a 20 m.

USO

PUESTA EN MARCHA
1. Comprobar que el volante (Imagen 2 - C) del mango está bien cerrado.
2. Comprobar que las tuercas del tubo están bien apretadas (apriete muy firme usando dos llaves planas).
3. Abrir el paso de la bombona de gas. **Comprobar la estanqueidad de los conectores (bombona de gas/descompresor/tubo/aparato) con una solución de agua con jabón.**
4. Empuñar el aparato por el mango, teniendo cuidado de apuntar el quemador hacia una zona no peligrosa. Abrir el volante (Imagen 2 - C) del mango de forma que el suministro de gas sea reducido y encender el estañador encendiendo la llama de un mechero frente al orificio de salida del quemador.
5. Una vez que el estañador esté encendido, es posible regular el suministro de gas, según convenga, con el volante (C).
6. Apoyar el aparato en su pie (Imagen 2 - D) mientras se calienta.

APAGADO
- Después de usarse, apagar el aparato cerrando primero el paso de la bombona de gas y, a continuación, después de haber apagado la llama, cerrar el volante del mango (M) y desconectar el equipo de la bombona de gas. Esta precaución es necesaria para no mantener el tubo bajo presión.
- Asegurarse de que el aparato se ha enfriado antes de guardarlo.
- Guardar siempre el producto en un lugar seco, cerrado y suficientemente ventilado.

MANTENIMIENTO ORDINARIO
- En caso de movimiento del elemento (Imagen 2 - E), apretar con una llave Allen, la tuerca (Imagen 1 - B) sobre la cabeza del quemador.

MANTENIMIENTO

CAMBIO DEL INYECTOR
El elemento (Imagen 1 - A) desmontan con una llave Allen. Remitirse al párrafo «Montaje» descrito más arriba.

CAMBIO DE LA JUNTA
Remitirse al párrafo «Montaje» descrito más arriba.

REVISIÓN GENERAL Y REPARACIONES
- NO ALTERAR EL APARATO.
- Por razones de seguridad, las reparaciones deben ser efectuadas exclusivamente por el fabricante y los distribuidores. En caso de que no se respete esta cláusula, la garantía no tendrá efecto.

330/3

Saldatore a fiamma libera - Manuale d'uso IT

Lödjärn med öppen låga - Bruksanvisning SV

Loddekolbe med åben flamme Brugervejledning DK

Lutownica do lutowania otwartym płomieniem Instrukcja użytkowania PL

Pájka pro pájení otevřeným ohněm Návod k použití CZ

GUILBERT EXPRESS
33 avenue du Maréchal de Lattre de Tassigny
F - 94127 FONTENAY-SOUS-BOIS CEDEX
www.express.fr - info@express.fr

43239 b

1

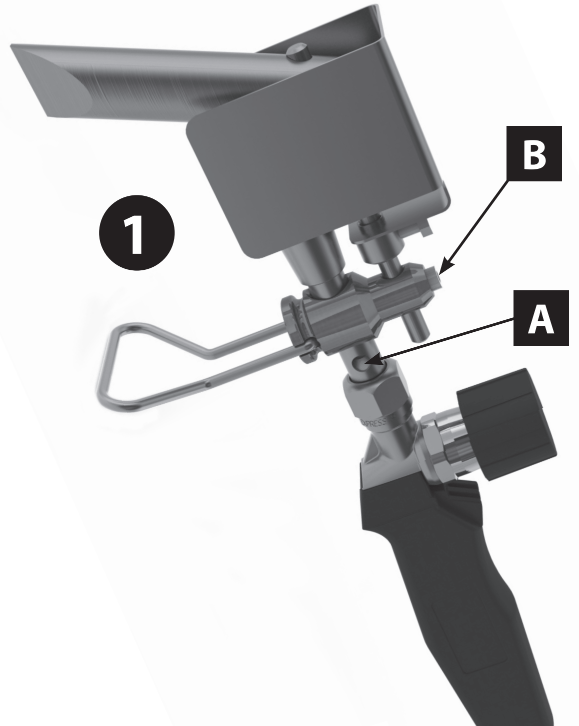

2

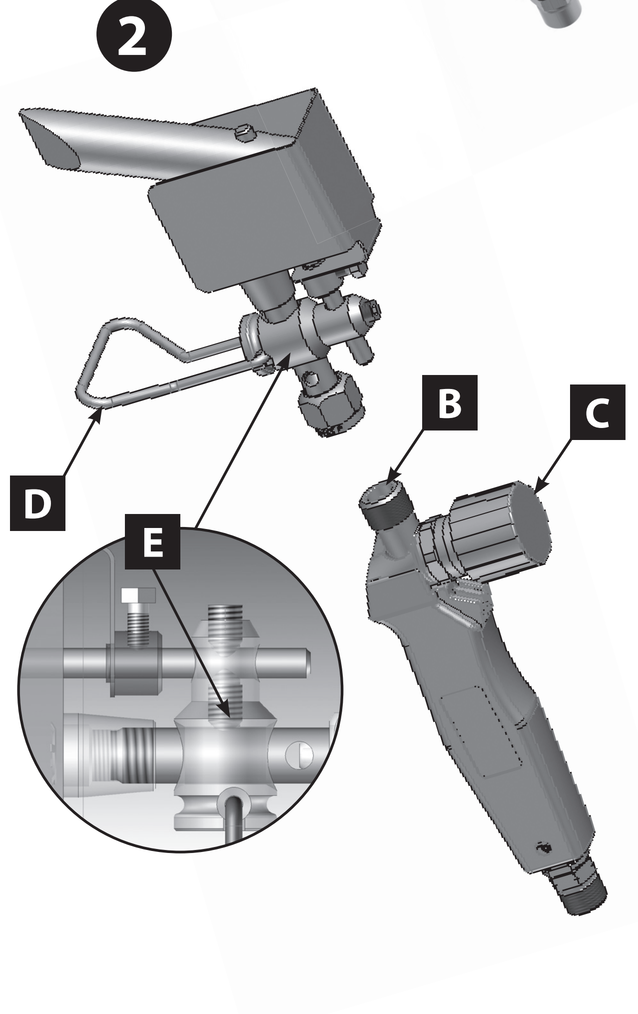

IT Fotografie e illustrazioni non contrattuali

SV Bilderna och illustrationerna är inte kontraktsbindandes

DK Fotos og illustrationer er ikke bindende

PL Zdjęcia i ilustracje nie muszą w pełni odpowiadać rzeczywistemu wyglądowi wyrobu

CZ Fotografie a vyobrazení nemají smluvní platnost

IT ITALIANO
PRECAUZIONI GENERALI PER L'USO

IMPORTANTE: Leggere attentamente il presente manuale per prendere familiarità con l'apparecchio prima di assemblarlo alla bombola del gas. Conservare il presente manuale per una successiva consultazione.

Specifiche tecniche

Saldatore Rif.	Caratteristiche tecniche	Ricambi
330/3	Pressione operativa : 2 bar / 30 PSI Portata nominale a 2 bar propano : 175 g/h / 0.38 lb/h Potenza a 2 bar : 2.4 kW/h / 8240 BTU/h	Ugello: Art. 43218 Punte compatibili: Art. 332, 333, 335 Guarnizione: Art. 1042

INTRODUZIONE
- Questo apparecchio deve essere **esclusivamente** utilizzato con bombole di gas butano (ad allacciamento diretto) o bombole di propano **con regolatore di pressione Rif. 682 (2 bar).**
- Può essere pericoloso provare ad utilizzare altre bombole di gas.
- Utilizzare solo in un locale sufficientemente aerato.

SICUREZZA
- Prima di utilizzare l'apparecchio, verificare accuratamente lo stato del tubo. Utilizzare solo il tubo d'origine (Rif. 963/5 - Rif. 963/10 o Rif. 963/20S).
- Non utilizzare un apparecchio con guarnizioni danneggiate o consumate.
- Non utilizzare un apparecchio che presenti perdite, che risulti deteriorato o che funzioni male.
- In caso di perdita dell'apparecchio (odore di gas), portarlo immediatamente all'esterno, in un luogo molto ventilato, privo di fonti di combustione, dove sarà possibile ricercare e risolvere la perdita. Per verificare la tenuta dell'apparecchio, portarlo all'esterno. Non cercare eventuali perdite con una fiamma, utilizzare acqua saponata.
- Accertarsi che l'apparecchio sia utilizzato in un luogo ben aerato, nel rispetto dei requisiti normativi nazionali. Per permettere l'alimentazione dell'aria di combustione e per evitare la creazione di miscele a concentrazione pericolosa di gas non bruciato.
- L'apparecchio deve essere utilizzato lontano da materiali infiammabili e da pareti circostanti.
- Accertarsi della presenza e del corretto stato delle guarnizioni (Fig. 2 – B) prima di fissare la bombola del gas.
- Le bombole del gas devono essere sostituite in un luogo molto aerato, preferibilmente all'esterno, lontano da qualsiasi fonte di combustione, come fiamme nude, lampade, piastre elettriche e lontano da altre persone.
- **ATTENZIONE : alcuni componenti accessibili possono essere molto caldi. Tenere al di fuori della portata dei bambini.**
- Questo apparecchio non è previsto per essere utilizzato da persone (compresi i bambini) le cui capacità fisiche, sensoriali o mentali siano sminuite, o persone prive di esperienza o di conoscenza, tranne nel caso in cui abbiano potuto usufruire, tramite una persona responsabile della loro incolumità, di una sorveglianza o di istruzioni preliminari relative all'uso dell'apparecchio. Sorvegliare i bambini per accertarsi che non giochino con questo apparecchio.
- **I saldatori da copritori Express devono essere utilizzati esclusivamente per saldare i metalli in fogli.**

ASSEMBLAGGI
ASSEMBLAGGIO LANCIA (BRUCIATORE) E IMPUGNATURA
- Verificare la presenza e il buono stato della guarnizione cilindrica (Fig. 2 - B), lato impugnatura, e la presenza dell'ugello, lato bruciatore (Fig. 1 - A).

1. Prendere il gruppo "lancia/punta" (o bruciatore) e presentarlo sull'impugnatura.
2. Avvitare il dado del bruciatore saldamente (coppia 10 N.m minimo), fino all'arresto (chiave piatta da 22 mm).
3. Riprendere la procedura di messa in servizio (in particolare : verifica delle tenute).

MONTAGGIO DEL TUBO
- Non utilizzare mai un tubo flessibile di una lunghezza superiore a 20 m.

UTILIZZO
ACCENSIONE
1. Verificare che il volano (Fig. 2 - C) dell'impugnatura sia chiuso correttamente.
2. Verificare che i dadi del tubo siano correttamente serrati (serraggio molto saldo con l'ausilio di due chiavi piatte).
3. Aprire il rubinetto della bombola del gas. **Verificare la tenuta dei raccordi (bombola del gas / regolatore di pressione / tubo / apparecchio) con una soluzione di acqua saponata.**
4. Afferrare l'apparecchio per l'impugnatura, badando a dirigere il bruciatore verso una zona non pericolosa. Aprire il volano (Fig. 2 - C) dell'impugnatura allo scopo di ottenere una piccola portata e accendere il saldatore presentando un accendino davanti all'orifizio di uscita del bruciatore. Nota : se la fiamma rimane all'esterno del bruciatore o si spegne, ridurre la portata fino all'accensione interna del bruciatore.
5. Una volta acceso il saldatore, è possibile procedere alla regolazione della portata a piacimento con l'ausilio del volano (C).
6. Appoggiare l'apparecchio sul suo supporto (Fig. 2 - D) durante il riscaldamento.

CHIUSURA
- Dopo l'uso, spegnere l'apparecchio chiudendo prima il rubinetto della bombola del gas, poi dopo lo spegnimento della fiamma, chiudere il volano dell'impugnatura (Fig. 2 - C) e disinserire il tutto dalla bombola del gas. Questa precauzione è necessaria per non mantenere il tubo sotto pressione.
- Accertarsi che l'apparecchio sia freddo prima di riporlo.
- Riporre sempre il prodotto in un luogo asciutto, chiuso e sufficientemente aerato.

MANUTENZIONE ORDINARIA
- In caso di gioco del pezzo Fig. 2 - E, stringere con una chiave esagonale la vite (Fig. 1 – B) sul bruciatore.

MANUTENZIONE
SOSTITUZIONE DELL'UGELLO
Il pezzo (Fig. 1 – A) si smonta con l'ausilio di una chiave esagonale. Consultare il paragrafo "Assemblaggio" sopra riportato.

SOSTITUZIONE DELLA GUARNIZIONE (FIG. 2 – C)
Consultare il paragrafo "Assemblaggio" sopra riportato.

REVISIONE GENERALE E RIPARAZIONI
- NON MODIFICARE L'APPARECCHIO.
- Le riparazioni devono essere effettuate solo dal fabbricante e dai distributori autorizzati, per motivi di sicurezza. In caso di mancato rispetto di questa clausola, la garanzia sarà priva di effetto.

SV SVENSKA
ALLMÄNNA FÖRSIKTIGHETSÅTGÄRDER VID ANVÄNDNING

VIKTIGT: Läs noga denna bruksanvisning för att göra dig förtrogen med apparaten innan du sätter ihop den med tillhörande gasbehållare. Spara denna bruksanvisning för senare användning.

Tekniska specifikationer

Ref. Lödkolv	Tekniska data	Reservdelar
330/3	Drifttryck : 2 bar / 30 PSI Normalflöde vid 2 bars propan : 175 g/h / 0.38 lb/h Effekt vid 2 bar : 2.4 kW/h / 8240 BTU/h	Injektor: Ref. 43218 Förenliga lödspetsar: Ref. 332, 333, 335 Hållare: Ref. 1042

INLEDNING
- Denna apparat ska användas **uteslutande** med (direktinkopplade) butangasflaskor eller **med propanflaskor med strypventil ref. 682 (2 bar).**
- Det kan vara farligt att försöka använda andra gasbehållare.
- Får bara användas i lokaler med tillräcklig luftväxling.

SÄKERHET
- Innan du använder apparaten, kontrollera noga rörets skick. Använd bara originalrör (ref. 963/5, ref. 963/10 eller ref. 963/20S).
- Använd inte en apparat med skadade eller slitna packningar.
- Använd inte en apparat som läcker, är skadad eller som fungerar dåligt.
- Vid läckage på apparaten (gaslukt), ställ den omedelbart utomhus, på ett ställe med god luftväxling, utan någon antändningskälla, där läcksökning kan ske och läckan stoppas. Vill du kontrollera om apparaten håller tätt, gör det utomhus. Läcksök inte med en låga, använd tvålblandat vatten.
- Försäkra dig om att apparaten används på ett ställe med god luftväxling och följ i landet gällande instruktioner, för att säkra matning med brännluft samt unvika blandningar som innehåller farlig oförbränd gas.
- Apparaten ska användas långt bort från antändliga ämnen och omkringvarande väggar.
- Försäkra dig att tätningspackningarna finns med och att de är i gott skick (fig. 2 - B) innan du kopplar till gasbehållaren.
- Gasbehållarna ska bytas ut på ett ställe med mycket god luftväxling, helst utomhus, långt bort från sådana antändningskällor som nakna lågor, pilotlampor, elplattor och långt borta från andra personer.
- **SE UPP: åtkomliga delar kan vara mycket heta. Håll barnen på avstånd.**
- Denna apparat är inte avsedd att användas av personer (däribland barn) med nedsatt fysisk, sensorisk eller mental förmåga eller av personer som saknar erfarenhet eller kännedom däröm, utom om de är under uppsikt eller fått tidigare instruktioner om apparatens användning av en person ansvarig för deras säkerhet. Det gäller att hålla barnen under uppsikt för att försäkra sig om att de inte leker med apparaten.
- **Express-järnen för taktäckare får endast användas för att svetsa metaller i folieform.**

HOPSÄTTNING
HOPSÄTTNING AV SVETSINSATS (BRÄNNARE) OCH HÅLLARE
- Kontrollera att cylindrisk packning (fig. 2 - B) finns med och är i gott skick på hållarsidan och att injektorn finns med på brännarsidan (fig. 1 - A).

1. Ta upp svetsinsats/lödspetsenheten (eller brännaren) och sätt upp den på hållaren.
2. Skruva fast brännarmuttern (åtdragningsmoment minst 10 Nm), ända till ändstoppet (fast nyckel 22 mm).
3. Ta om förfarandet för driftsättning (i synnerhet: tätningskontroll).

MONTERING AV RÖR
- Använd aldrig en slang som är längre än 20 m.

ANVÄNDNING
DRIFTSÄTTNING
1. Kontrollera att hållarratten (fig. 2 - C) är ordentligt stängd.
2. Kontrollera att rörmuttrarna är ordentligt åtdragna (fast åtdragning med hjälp av två fasta nycklar).
3. Öppna gasbehållarens ventil. **Kontrollera att kopplingarna håller tätt (gasbehållare/ strypventil/rör/apparat) med hjälp av tvålblandad vattenlösning.**
4. Grip tag i apparatens hållare och se till att du riktar brännaren mot ett ofarligt område. Öppna hållarratten (fig. 2 - C) så att du får ett litet flöde och tänd kolven genom att närma en tändare till brännarens utloppshål.
5. När kolven är tänd, kan du justera flödet efter behag med hjälp av ratt (C).
6. Sätt upp apparaten på dess fot (fig. 2 - D) under uppvärmningsfasen.

AVSTÄNGNING
- Efter avslutad användning, stäng av apparaten genom att först stänga av ventilen till gasbehållaren, släck sedan lågan, stäng av hållarratten (fig. 2 - C) och koppla loss enheten från gasbehållaren. Denna försiktighetsåtgärd behövs för att inte hålla röret under tryck.
- Försäkra dig om att apparaten är kall innan du ställer undan den.
- Förvara alltid denna produkt på ett torrt, låst ställe med god luftväxling.

LÖPANDE TILLSYN
- Om delen glappar (fig. 2 – E) dra åt skruven (fig. 1 – B) på brännaren med en 6-kantnyckel.

UNDERHÅLL
BYTE AV INJEKTOR
Delen (fig. 1 - A) demonteras med en 6-kantnyckel. Se avsnittet "Hopsättning" ovan.

BYTE AV PACKNING (FIG. 2. C)
Se avsnittet "Hopsättning" ovan.

ALLMÄN ÖVERSYN OCH REPARATIONER
- INGA ÄNDRINGAR I APPARATEN ÄR TILLÅTNA.
- Reparationerna får bara utföras av tillverkaren och återförsäljarna av säkerhetsskäl. Om denna klausul inte följs, så träder garantin ur kraft.

DK DANSK
GENERELLE FORHOLDSREGLER VED BRUGEN

VIGTIGT: Læs omhyggeligt denne brugervejledning, så du lærer apparatet at kende, inden gasbeholderen monteres. Opbevar denne vejledning med henblik på senere opslag.

Tekniske data

Loddekolbe Ref.	Tekniske data	Reservedele
330/3	Driftstryk: 2 bar / 30 PSI Nominelt gasflow med propan ved 2 bar: 175 g/h / 0.38 lb/h Effekt ved 2 bar: 2.4 kW/h / 8240 BTU/h	Dyse: Ref. 43218 Kompatible loddespidser: Ref. 332, 333, 335 Pakning: Ref. 1042

INDLEDNING
- Dette apparat må **kun** anvendes med butangasflasker (med direkte tilslutning) eller **med propangasflasker med regulator ref. 682 (2 bar).**
- Det kan være forbundet med fare at bruge andre gasbeholdere.
- Må kun anvendes i lokaler med tilstrækkelig ventilation.

SIKKERHED
- Inden du begynder at bruge apparatet, skal du omhyggeligt kontrollere slangens tilstand. Brug kun originale slanger (Ref. 963/5 - Ref. 963/10 eller Ref. 963/20S).
- Brug ikke et apparat, der har beskadigede eller slidte pakninger.
- Brug ikke et apparat, der er utæt, beskadiget, eller som fungerer dårligt.
- I tilfælde af gasudslip fra apparatet (lugt af gas), skal du straks tage det udendørs på et sted med meget god ventilation og uden antændelseskilder, hvor utætheden kan findes og stoppes. Hvis du vil kontrollere apparatets tæthed, bør du gøre det udendørs. Søg ikke efter utætheden med en flamme, brug sæbevand.
- Sørg for, at apparatet anvendes på et sted med god ventilation og under overholdelse af de gældende bestemmelser for at tillade tilførslen af forbrændingsluft og undgå dannelsen af blandinger med et farligt indhold af uforbrændt gas.
- Apparatet skal anvendes langt fra brændbare materialer og omgivende vægge.
- Kontroller, at tætningspakningerne (Fig. 2 – B) er til stede og i god stand, før gasbeholderen tilsluttes.
- Gasbeholderne skal udskiftes på et sted med god ventilation, helst udendørs, langt fra alle antændelseskilder, såsom åben ild, vågeblus eller elektriske kogeplader, og langt fra andre personer.
- **PAS PÅ: Visse tilgængelige dele kan blive meget varme. Hold børn væk fra apparatet.**
- Dette apparat er ikke beregnet til at anvendes af personer (herunder børn) med reducerede fysiske, motoriske eller mentale evner eller personer uden erfaring med eller viden om apparatet, med mindre de overvåges af en person med ansvar for deres sikkerhed, eller de forinden har gennemgået en vejledning i brugen af apparatet. Hold børn under opsyn for at være sikker på, at de ikke leger med apparatet.
- **Express gasloddekolber må kun anvendes til at lodde metalfolie.**

SAMLING
SAMLING AF BRÆNDER OG HÅNDTAG
- Kontroller at O-ringen (Fig. 2 - B) på håndtagssiden er til stede og i god stand, og at dysen (Fig. 1 - A) på brændersiden er til stede.

1. Tag fat i hele "brænderen+loddespids" (eller brænderen) og sæt den på håndtaget.
2. Skru brænderens møtrik godt fast (moment minimum 10 N.m) indtil anslag (22 mm fastnøgle).
3. Udfør startproceduren (navnlig kontrol af tætheden).

MONTERING AF SLANGEN
- Brug aldrig en slange med en længde på over 20 m.

ANVENDELSE
START
1. Kontroller, at stilleskruen (Fig. 2 - C) på håndtaget er korrekt lukket.
2. Kontroller stramningen af møtrikkerne på slangen (hård stramning ved hjælp af de to fladnøgler).
3. Luk gasbeholderens hane op. **Kontroller tætheden af forbindelserne (gasbeholder / regulator / slange / apparat) ved hjælp af sæbevand.**
4. Tag fat i apparatets håndtag, idet du sørger for at rette brænderen mod en sikker zone. Luk op for stilleskruen (Fig. 2 - C) på håndtaget, så der opnås et lille gasflow, og tænd for kolben ved at holde en tændt lighter op foran brænderens udgangsåbning.
5. Når kolben er tændt, kan gasflowet justeres efter behov ved hjælp af stilleskruen (C).
6. Sæt apparatet på soklen (Fig. 2 - D), mens det varmer.

LUKNING
- Efter brug slukkes apparatet ved først at lukke gasbeholderens hane, og efter at flammen er slukket, at lukke stilleskruen (Fig. 2 - C) på håndtaget og frakoble loddekolben fra gasbeholderen. Denne forholdsregel er nødvendig for at undgå, at slangerne forbliver under tryk.
- Kontroller, at apparatet er kølet af, før det stilles væk.
- Produktet skal altid opbevares på et tørt og lukket sted med god ventilation.

LØBENDE VEDLIGEHOLDELSE
- I tilfælde af slør på delen i Fig. 2 – E strammes skruen (Fig. 1 – B) på brænderen vha. af en sekskantnøgle.

SERVICE
UDSKIFTNING AF DYSEN
Delen (Fig. 1 – A) afmonteres ved hjælp af en sekskantnøgle. Se afsnittet "Samling" ovenfor.

UDSKIFTNING AF PAKNINGEN (FIG. 2 – C)
Se afsnittet "Samling" ovenfor.

GENERELT EFTERSYN OG REPARATIONER
- DER MÅ IKKE UDFØRES ÆNDRINGER PÅ APPARATET.
- Af sikkerhedsgrunde må reparationer kun udføres af fabrikanten og forhandlerne. Manglende overholdelse af denne betingelse fører til bortfald af garantien.

PL POLSKI
OGÓLNE ŚRODKI OSTROŻNOŚCI DOTYCZĄCE UŻYTKOWANIA

WAŻNE: Przed podłączeniem zasobnika z gazem dokładnie przeczytać niniejszą instrukcję obsługi i zapoznać się z urządzeniem. Zachować instrukcję do późniejszego wglądu

Specyfikacja techniczna

Lutownica nr kat.	Dane techniczne	Części zamienne
330/3	Ciśnienie robocze : 2 bary / 30 PSI Przepływ nominalny propanu przy ciśnieniu 2 bary : 175 g/h / 0.38 lb/h Moc przy ciśnieniu 2 bary : 2.4 kW/h / 8240 BTU/h	Inżektor nr kat. 43218 Groty nr kat. 332, 333, 335 Uszczelka nr kat. 1042

WPROWADZENIE
- Urządzenie jest przeznaczone do używania **wyłącznie** z zasobnikami butanu (bez zaworu redukcyjnego) lub propanu **z zaworem redukcyjnym nr kat. 682 (2 bar).**
- Użycie innych zasobników gazu może być niebezpieczne.
- Używać wyłącznie w dobrze wentylowanych pomieszczeniach.

BEZPIECZEŃSTWO
- Przed użyciem urządzenia należy dokładnie sprawdzić stan węża. Używać wyłącznie oryginalnych węży (nr kat. 963/5 - nr kat. 963/10 lub nr kat. 963/20S).
- Nie używać urządzenia z uszkodzonymi lub zużytymi uszczelkami.
- Nie używać urządzenia, które jest nieszczelne, zniszczone lub niesprawne.
- W przypadku nieszczelności urządzenia (zapach gazu) należy natychmiast wynieść je na dwór w przewiewne i oddalone od źródeł zapłonu miejsce, aby tam zlokalizować i usunąć nieszczelność. Sprawdzanie szczelności urządzenia należy przeprowadzać na dworze. Do zlokalizowania nieszczelności nie używać płomienia, tylko roztworu wody z mydłem.
- Dopilnować, aby urządzenie było używane w miejscu dobrze wentylowanym, zgodnie z obowiązującymi w kraju wymogami. Zapewnić dopływ powietrza do spalania i nie dopuszczać do tworzenia się mieszanin o niebezpiecznym stężeniu niespalonego gazu.
- Urządzenia używać z dala od materiałów łatwopalnych i przegród.
- Przed podłączeniem zasobnika z gazem sprawdzić obecność i stan techniczny uszczelek (Rys. 2 - B).
- Zasobnik z gazem wymieniać w przewiewnym miejscu, najlepiej na dworze, z dala od źródeł zapłonu, takich jak np. nieosłonięte płomienie, płomyki dyżurne i kuchenne płyty elektryczne oraz z dala od osób postronnych.
- **UWAGA : Niektóre części zewnętrzne urządzenia mogą być bardzo gorące. Oddalić małe dzieci.**
- Urządzenie nie powinno być używane przez osoby (w tym dzieci), których zdolności fizyczne, sensoryczne lub umysłowe są ograniczone, ani przez osoby nie posiadające odpowiedniego doświadczenia i umiejętności, chyba że osoba odpowiedzialna za ich bezpieczeństwo zapewni im właściwy nadzór lub udzieli wstępnych instrukcji dotyczących użytkowania. Należy pilnować, aby dzieci nie bawiły się urządzeniem.
- **Lutownice dekarskie Express są przeznaczone wyłącznie do lutowania blach.**

MONTAŻ
MONTAŻ GŁOWICY (PALNIKA) I RĘKOJEŚCI
- Sprawdzić obecność i stan techniczny okrągłej uszczelki (Rys. 2 - B) na rękojeści i obecność inżektora w palniku (Rys. 1 - A).

1. Chwycić zespół „głowica/grot" i założyć go na rękojeść.
2. Mocno dokręcić nakrętkę palnika (moment dokręcania co najmniej 10 N.m), aż po ogranicznik (klucz płaski 22 mm).
3. Powtórzyć procedurę uruchamiania (w szczególności sprawdzenie szczelności).

MONTAŻ WĘŻA
- Nigdy nie używać węża elastycznego o długości powyżej 20 m.

UŻYTKOWANIE
URUCHAMIANIE
1. Upewnić się, że pokrętło (Rys. 2 - C) w rękojeści jest poprawnie zamknięte.
2. Sprawdzić właściwe dokręcenie nakrętek węża (bardzo mocne dokręcić dwoma kluczami płaskimi).
3. Otworzyć kurek zasobnika z gazem. **Przy pomocy roztworu wody z mydłem sprawdzić szczelność połączeń (zasobnik z gazem / zawór redukcyjny / wąż / urządzenie).**
4. Chwycić urządzenie za rękojeść; uważając, aby palnik skierowany był w stronę, która nie stwarza zagrożenia. Otworzyć pokrętło (Rys. 2 - C) w rękojeści i ustawić je na mały przepływ gazu po czym zapalić lutownicę przystawiając zapalniczkę do otworu wylotowego palnika.
5. Po zapaleniu lutownicy można dowolnie regulować przepływ gazu pokrętłem (C).
6. Na czas nagrzewania się postawić urządzenie na podnóżku (Rys. 2 - D).

WYŁĄCZANIE
- Po użyciu wyłączyć urządzenie. Najpierw zakręcić kurek zasobnika z gazem, a następnie, po zgaśnięciu płomienia, zakręcić pokrętło w rękojeści (Rys. 2 - C) i odłączyć urządzenie od zasobnika z gazem. Jest to konieczne ze względu na to, żeby wąż nie znajdował się pod ciśnieniem.
- Przed złożeniem upewnić się, że urządzenie całkowicie ostygło.
- Urządzenie należy przechowywać w miejscu suchym, zamkniętym i dobrze wentylowanym.

BIEŻĄCA KONSERWACJA
- W przypadku poluzowania części (Rys.2 - E), dokręcić kluczem imbusowym śrubę na palniku (Rys. 1 - B).

KONSERWACJA
WYMIANA INŻEKTORA
Do demontażu części (Rys.1 - A) należy użyć klucza imbusowego. Zgodnie z instrukcjami powyżej w części „Montaż.

WYMIANA USZCZELKI (RYS. 2. C)
Zgodnie z instrukcjami powyżej w części „Montaż.

PRZEGLĄD GENERALNY I NAPRAWY
- NIE PRZERABIAĆ URZĄDZENIA.
- Ze względu na bezpieczeństwo, naprawy powinny być wykonywane wyłącznie przez producenta i dystrybutorów. Nieprzestrzeganie powyższej klauzuli powoduje utratę gwarancji.

CZ ČESKY
VŠEOBECNÉ POKYNY PRO POUŽÍVÁNÍ

DŮLEŽITÉ UPOZORNĚNÍ: tento návod k použití si pečlivě přečtěte, abyste se důkladně s přístrojem seznámili ještě před jeho připojením k plynové láhvi. Tento návod pečlivě uschovejte pro pozdější použití.

Technická specifikace

Pájka č. pol.	Technické údaje	Náhradní díly
330/3	Provozní tlak : 2 bar / 30 PSI Jmenovité průtokové množství při tlaku propanu 2 bar : 175 g/hod / 0.38 lb/hod Výkon při tlaku 2 bar : 2.4 kW/h / 8240 BTU/h	Vstřikovač: č. pol. 43218 Použitelné hubice : č. pol. 332, 333, 335 Těsnění č. pol. 1042

ÚVOD
- Tento přístroj může být používán **výlučně** s propanovými láhvemi (s přímým připojením) nebo s propanovými lahvemi **s regulačním ventilem č. pol. 682 (2 bar).**
- Používání jiných plynových láhví může být nebezpečné.
- Přístroje používejte pouze v dostatečně větraných prostorách.

BEZPEČNOST
- Než začnete přístroj používat, pečlivě zkontrolujte stav hadice. Používejte pouze originální hadice (č. pol. 963/5 – č. pol. 963/10 nebo č. pol. 963/20S).
- Nepoužívejte přístroj s poškozeným nebo opotřebovaným těsněním.
- Nepoužívejte přístroj, který netěsní, je poškozený nebo špatně funguje.
- V případě netěsnosti vašeho přístroje (zápach plynu) jej okamžitě přeneste na venkovní prostranství nebo do dobře větraného prostoru bez zdroje ohně, kde může být únik plynu nalezen a odstraněn. Těsnost vašeho přístroje kontrolujte mimo uzavřený prostor. Nehledejte únik plynu pomocí plamene, použijte mýdlovou vodu.
- Ujistěte se, že je přístroj používán v dobře větrané místnosti a že jsou dodrženy předpisy dané země. Je třeba zajistit přísun spalovacího vzduchu, aby se zamezilo tvoření směsí s nebezpečným obsahem nespáleného plynu.
- Přístroj musí být používán v dostatečné vzdálenosti od hořlavých materiálů a okolních stěn.
- Před nasazením plynové nádoby zkontrolujte přítomnost těsnění (obr. 2 – B) a jeho dobrý stav.
- Plynové nádoby musí být vyměňovány ve velmi dobře větrané místnosti (nejraději venku), v dostatečné vzdálenosti od všech zdrojů ohně (nechráněné plameny, věčný plamínek, elektrické varné plotýnky) a v dostatečné vzdálenosti od ostatních osob.
- **DŮLEŽITÉ UPOZORNĚNÍ: vnější části přístroje, kterých se lze dotýkat, mohou být velmi horké. Držte děti z dosahu přístroje.**
- Tento přístroj není určen k tomu, aby jej používaly osoby (včetně dětí) se sníženými tělesnými, smyslovými nebo duševními schopnostmi nebo osobami bez potřebných znalostí a zkušeností, s výjimkou toho případu, kdy na ně dohlíží osoba odpovědná za jejich bezpečnost, nebo pokud se jim dostalo předchozích instrukcí ohledně používání přístroje. Je třeba dohlížet na děti, aby si s přístrojem nehrály.
- **Pokrývačské pájky Express je nutno používat výhradně pro svařování plátových kovů.**

SESTAVENÍ PŘÍSTROJE
SESTAVENÍ PÁJKY (HOŘÁKU) A RUKOJETI
- Zkontrolujte přítomnost a dobrý stav válcovitého těsnění (obr. 2 - B) a přítomnost vstřikovače u hořáku (obr. 1 - A).

1. Uchopte sestavu „pájecí hubice" (nebo hořáku) a nasaďte ji na rukojeť.
2. Plochým klíčem 22 mm pevně utáhněte matici hořáku (min. na moment 10 N.m) až k zarážce.
3. Opakujte postup pro zprovoznění přístroje (nezapomeňte zkontrolovat těsnost jednotlivých prvků).

MONTÁŽ HADICE
- Nikdy nepoužívejte hadici delší než 20 metrů.

POUŽÍVÁNÍ
ZPROVOZNĚNÍ
1. Zkontrolujte, zda je ovládací kolečko (obr. 2 - C) na rukojeti uzavřené.
2. Zkontrolujte řádné utažení matic hadice (utažení musí být velmi pevné, použijte dva ploché klíče).
3. Otevřete kohout plynové nádoby. **Roztokem mýdlové vody zkontrolujte těsnost spojek (plynová nádoba / regulační ventil / hadice / přístroj).**
4. Uchopte přístroj za rukojeť a dbejte, abyste hořák otočili směrem do prostoru nevykazujícího žádné nebezpečí. Ovládacím kolečkem (obr. 2 - C) na rukojeti nastavte malý průtok a zapalte pájku přiložením zapalovače před ústí výstupů z hořáku
5. Po zapálení pájky můžete podle potřeby regulovat průtok ovládáním (C).
6. Během zahřívání přístroj vložte do stojánku (obr. 2 - D).

UZAVŘENÍ
- Po použití přístroj vypněte uzavřením kohoutu plynové nádoby a následným zhasnutím plamene. Uzavřete ovládací kolečko na rukojeti (Obr. 2 - C) a přístroj odpojte od plynové nádoby. Toto opatření je nutné, aby hadice nezůstala pod tlakem.
- Před uložením přístroje se ujistěte, zda je vychladlý.
- Přístroj vždy skladujte na suchém, uzavřeném a dobře větraném místě.

BĚŽNÁ ÚDRŽBA
- V případě uvolnění součástky z obrázku 2 – E, dotáhněte šroub na hořáku (obr. 1 – B) pomocí 6hranného klíče.

ÚDRŽBA
VÝMĚNA VSTŘIKOVAČE
Součástka (obr. 1 – A) se odšroubuje pomocí 6hranného klíče. Viz odstavec výše „Sestavení".

VÝMĚNA TĚSNĚNÍ (OBR. 2. C).
Viz odstavec výše „Sestavení".

GENERÁLNÍ REVIZE A OPRAVY
- PŘÍSTROJ NEPOZMĚŇUJTE.
- Z bezpečnostních důvodů mohou být opravy prováděny pouze výrobcem a prodejci. V případě nedodržení tohoto ustanovení zaniká záruka.